156000

354000

PIXLIP®

GO LIGHTBOX 100100

Aufbauanleitung

User manual

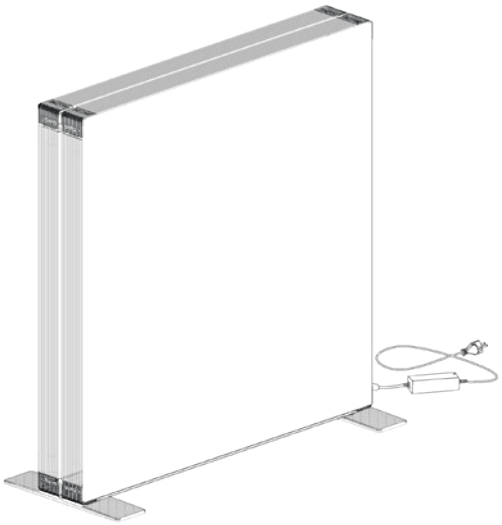

PIXLIPGO®

www.pixlipgo.com

KOMPONENTEN
COMPONENTS

4×
Profil 900
Profile 900

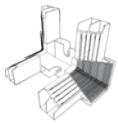

4×
Eckverbinder
Corner connector

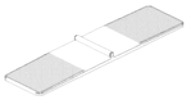

2×
Fußplatte
Base plate

8×
Print Clip
Print clip

6×
Verschlusskappe
Cover cap

2×
Systemverbinder Top
System connector top

1×
Systemverbinder Step
System connector step

1×
LED Modul
LED Module

1×
Netzgerät
Power supply

OPTIONAL

1×
Textil und Blockout
Textile and blockout

2×
Textil
Textile

1

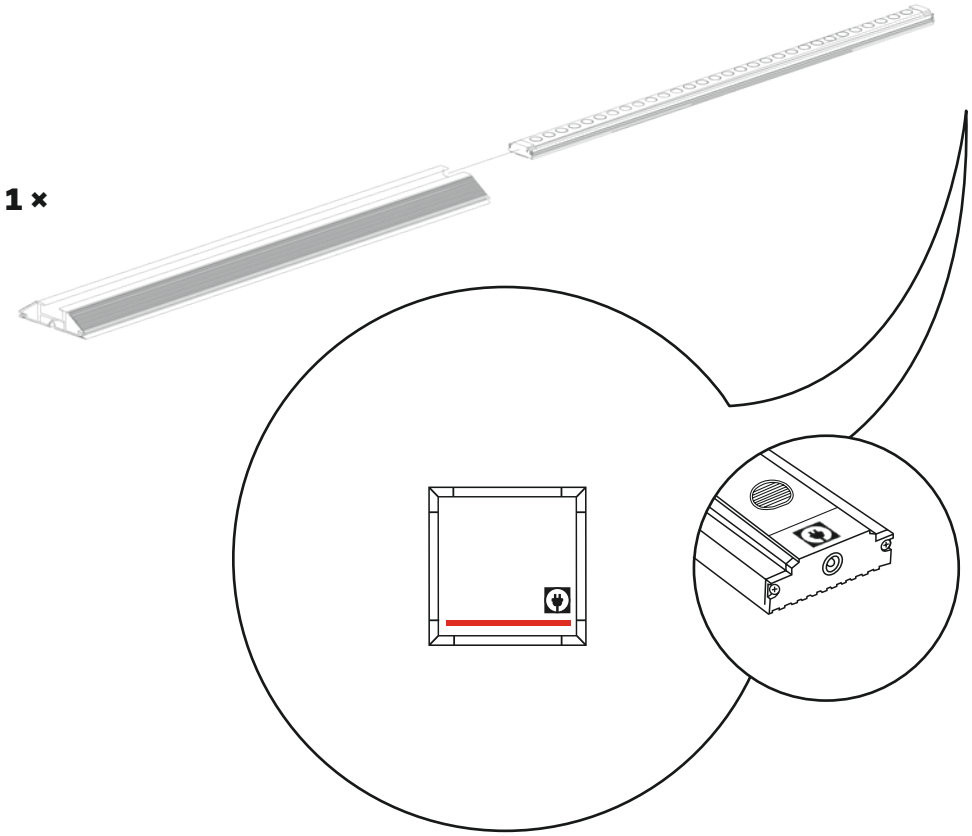

2

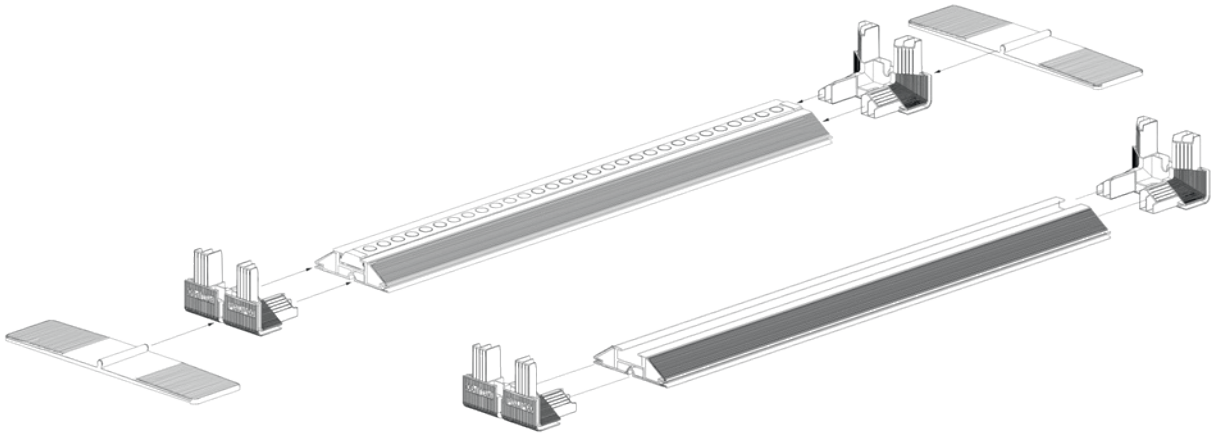

3

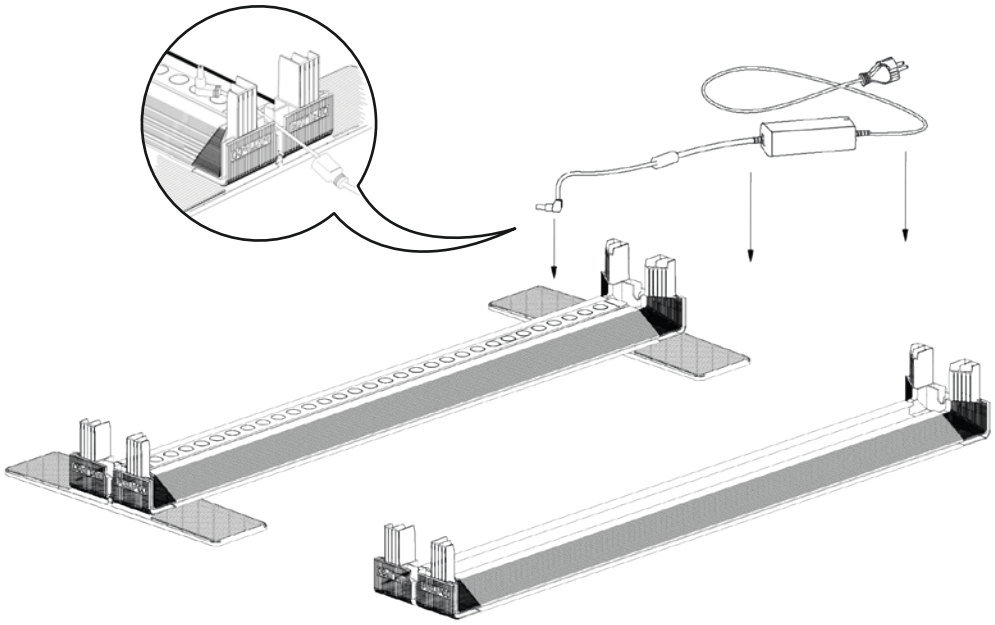

4

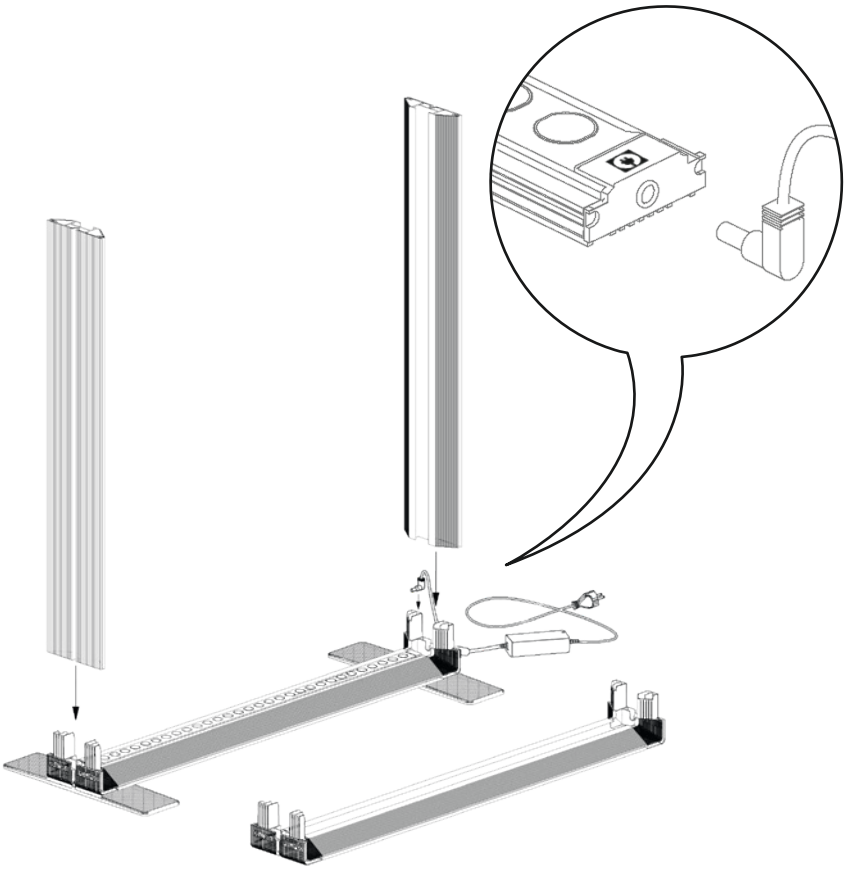

5

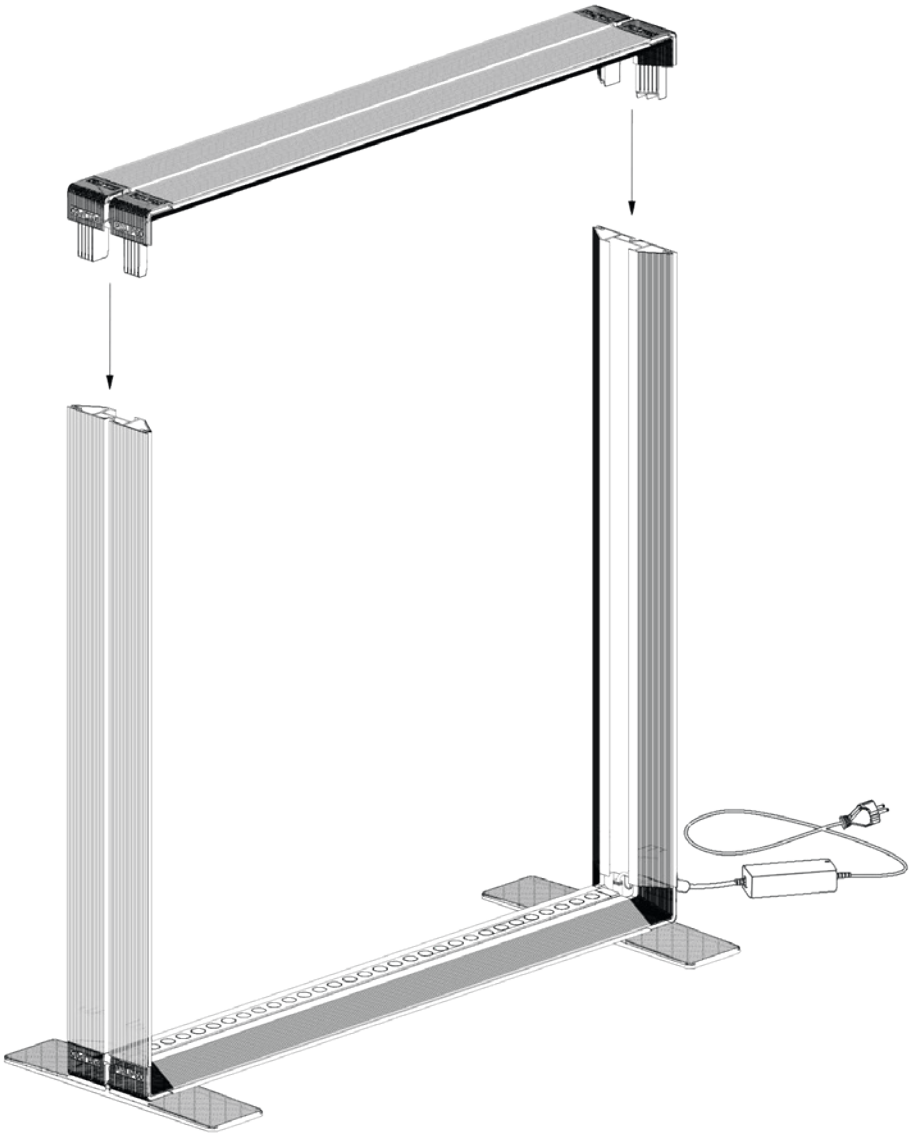

6

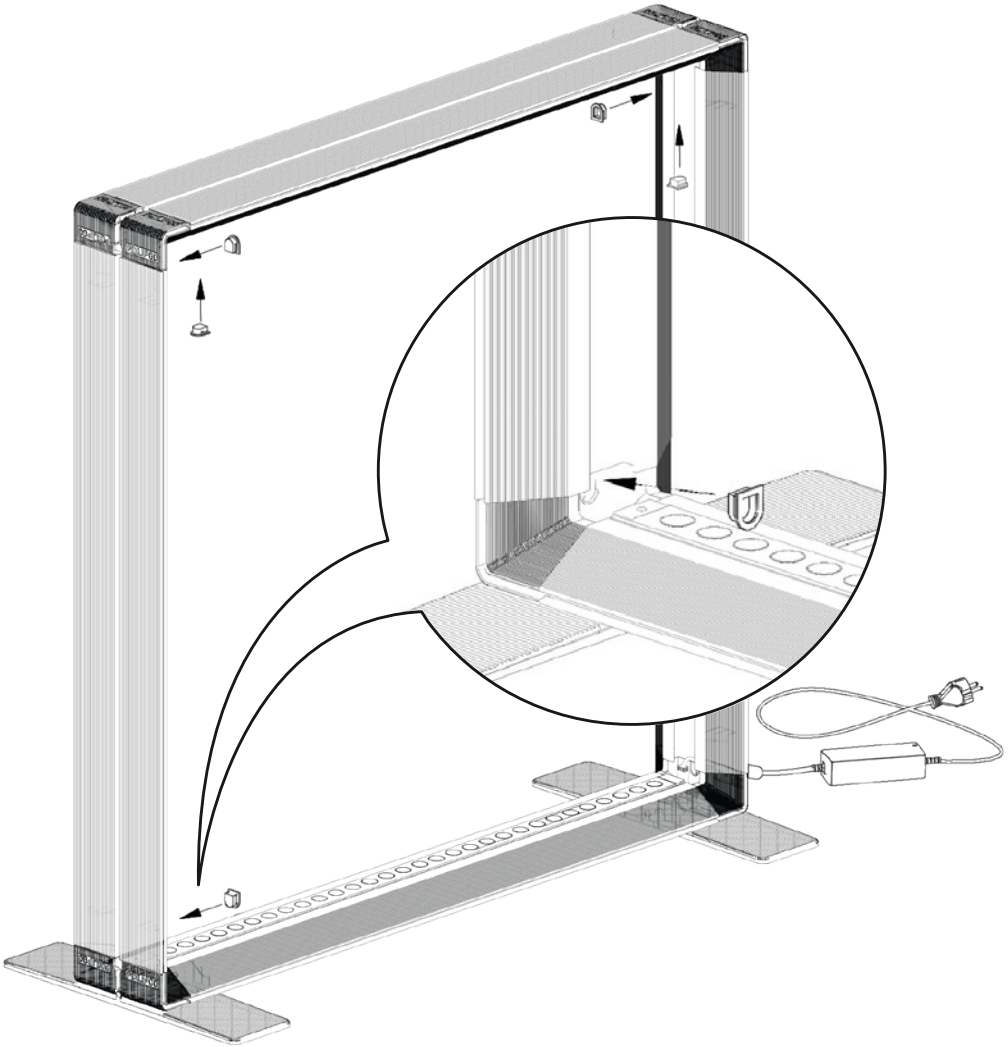

7

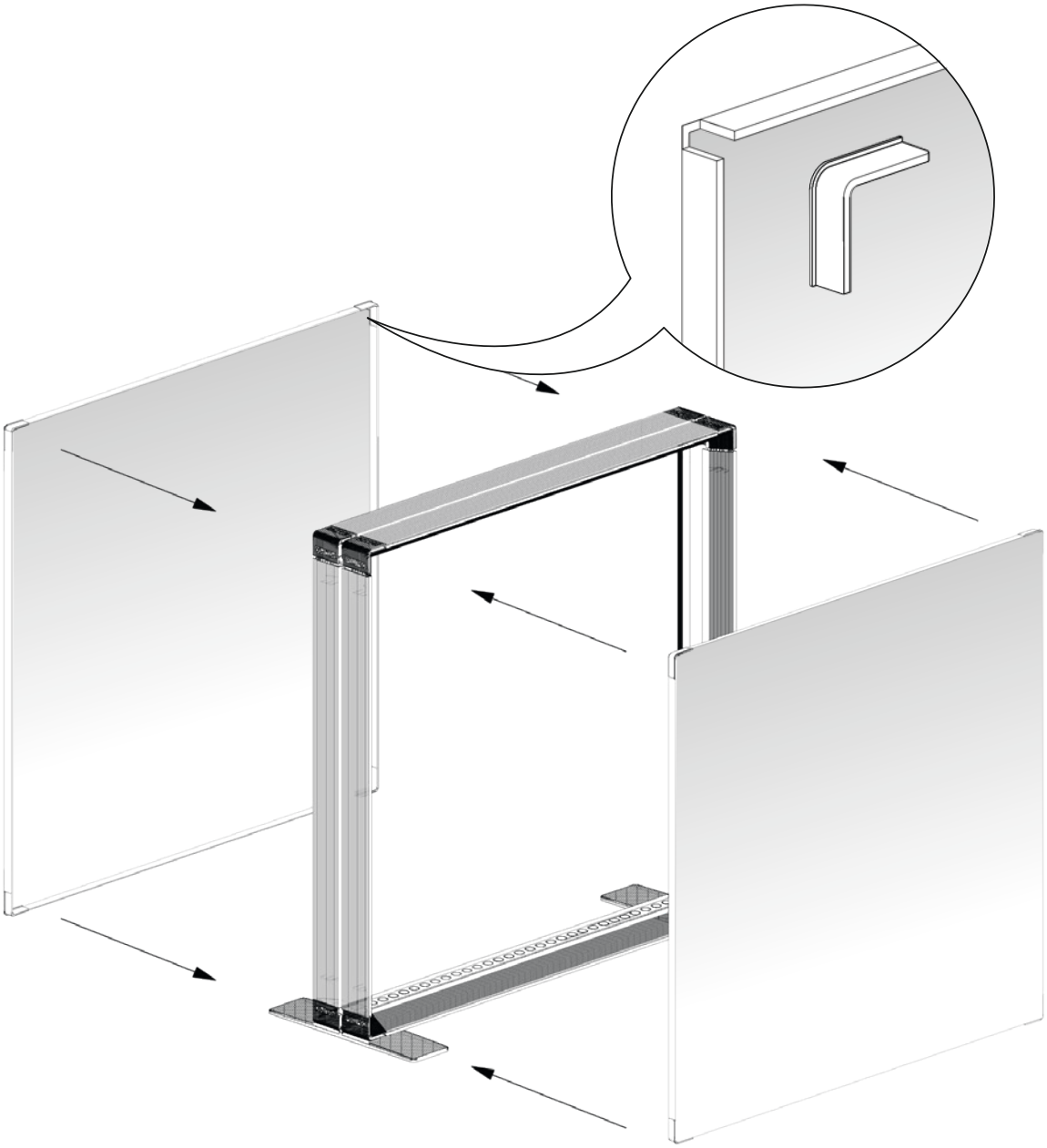

8

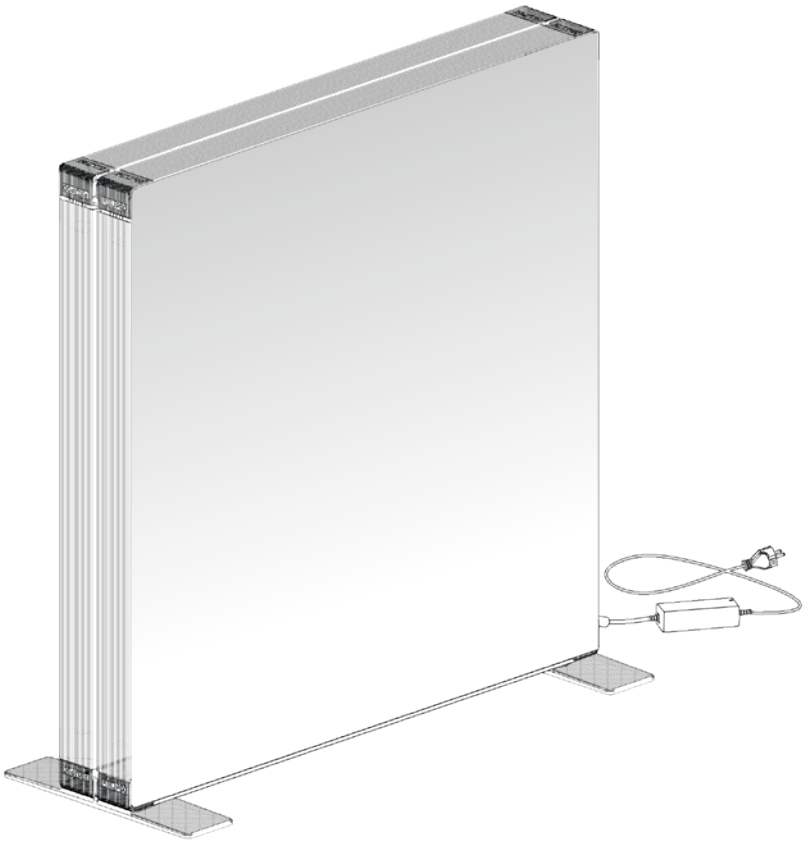

OPTIONAL

PIXLIP®

GO LIGHTBOX 100100
AUFBAUANLEITUNG
USER MANUAL

© 2018

PIXLIP GmbH
Raiffeisenstraße 17
40764 Langenfeld
Germany

info@pixlip.com
www.pixlip.com
www.pixlipgo.com